HSF

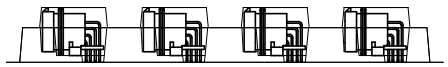

产品放置示意图

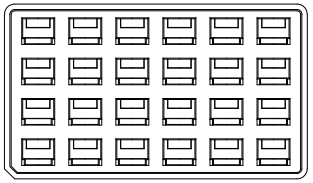

No. 1

产品装入真空盒内,24PCS/Tray

真空盒规格:SB-XXXA0(450*260*20.70mm)

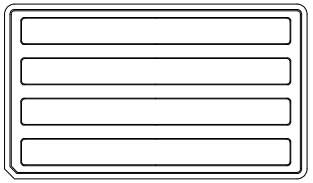

No. 2

盖上盒盖并在四周粘上透明胶

真空盒规格:SB-XXXB0(450*260*32.65mm)

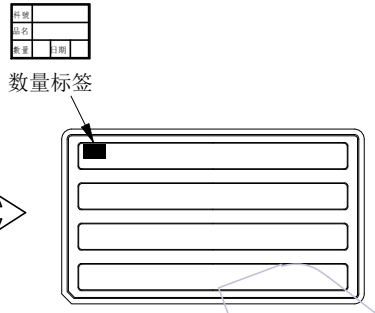

No. 3

贴标签于真空盒左上角

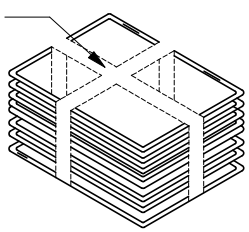

No. 4

10盒为一扎,上下各放一块纸护板

再用PE膜缠绕成十字形

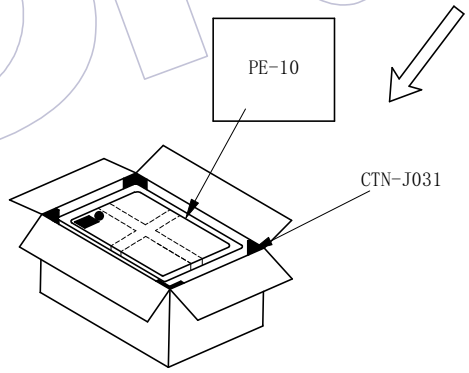

No. 5

纸箱内需套防水袋，再将真空盒装入纸箱,240PCS/箱

加一包干燥剂后密封，四周各放置一个纸护角

纸箱规格:CTN-71(47*28*37cm)

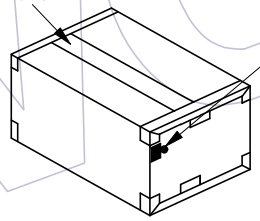

No. 6

封箱及贴标签于纸箱侧面的左上角

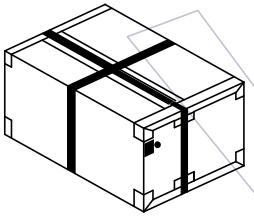

No. 7

打包装带

说明：

1. 产品如图所示型态放入真空盒
2. 注意各标签样式.位置及方向的一致性;
3. 打外箱包装带时需注意，打为十字型.

变更记事												
					零件图		颜色 COLOR			SCALE	fit	WCON ELECTRONICS (GUANGDONG) CO.,LTD
					X.	±0.50	材质 MATERIAL			UNIT	mm	
					X.X	±0.20						
					X.XX	±0.10	设计 DESING	苏 珊	2022/02/22	SIZE	A4	料号 PART NO. 73040-4MR034CPXS4XAXW
					X.XXX	±0.05						
	A0	2022/02/22	NEW	———	———	Angle	审核 CHECK			SHEET	1/1	
					X.	± 2°						
	版次 REV	日期 DATE	变更说明 MODIFICATION DESCRIPTION	变更 CHANGE	核准 APPROVE	DIM	TOL	核准 APPROVE			PROJ.	品名 TITLE: 3.0 Pitch,34P 90度 密封插座 包装规范