HSF

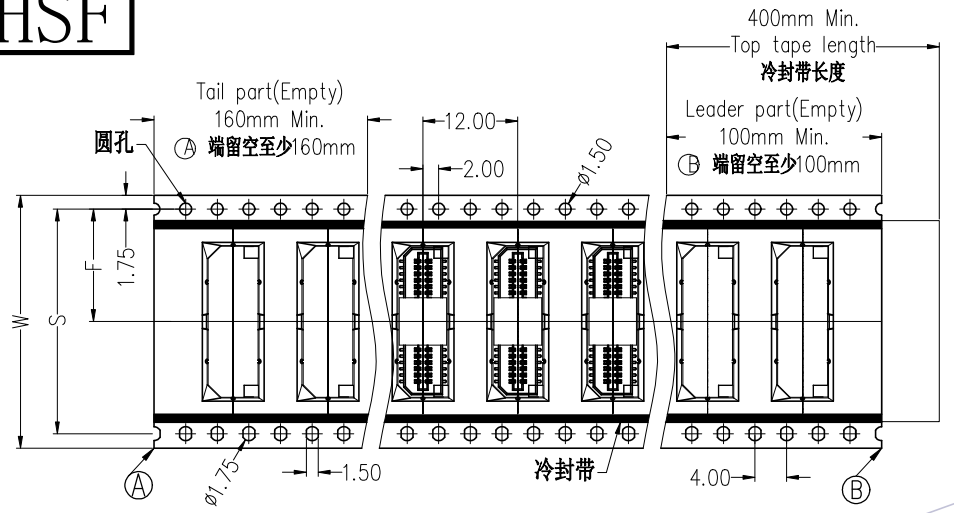

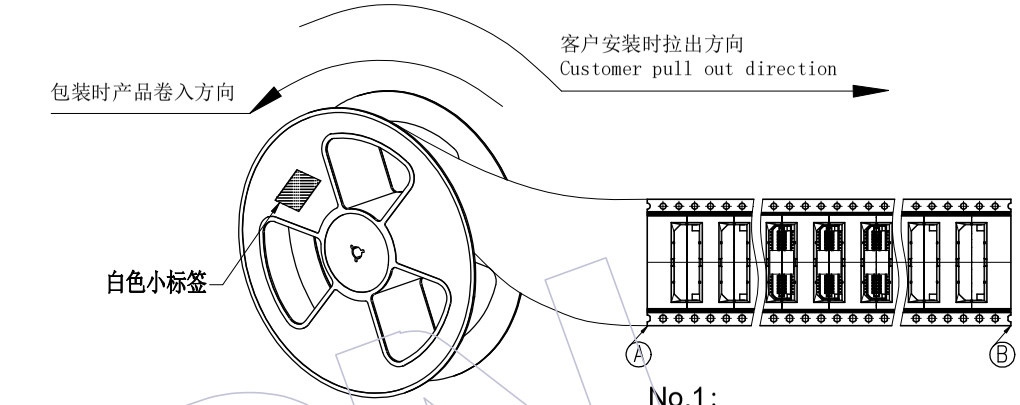

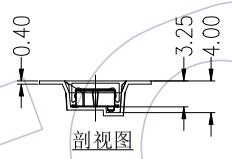

No.1:
产品包装前,注意载带要留空160mm以上
将产品放入载带凹槽后,用盖带封装,
注意:盖带与承载带的拉力30g-120g

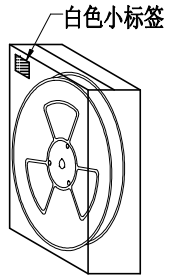

内箱：CTN-18E

No.2:
将卷盘套上PE-32防水袋,
放入1包干燥剂,
真空机封口后装入内箱,
用封箱胶封装好,并贴上标签。

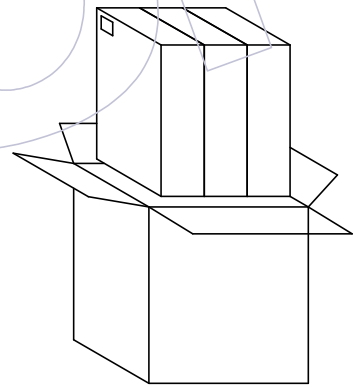

No.3:
将内箱装入外箱(3内箱/外箱)
注意统一标签方向

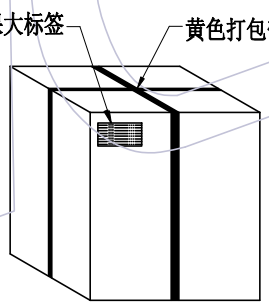

外箱：CTN-18K

No.4:
封箱,打包,贴标签。

Pin	载带料号	W	S	F	PCS/Reel	PCS/内箱	PCS/外箱
14P	TR3617-F2014M03501	24.0±0.30	/	11.50±0.15	1450	4350	13.050
16P	TR3617-F2016M03501	24.0±0.30	/	11.50±0.15	1450	4350	13.050
20P	TR3617-20G2402	24.0±0.30	/	11.50±0.15	1450	4350	13.050
22P	TR3617-F2022M03501	24.0±0.30	/	11.50±0.15	1450	4350	13.050
24P	TR3617-F2024M03501	24.0±0.30	/	11.50±0.15	1450	4350	13.050
26P	TR3617-F2026M03501	24.0±0.30	/	11.50±0.15	1450	4350	13.050
30P	TR3617-30G2404	24.0±0.30	/	11.50±0.15	1450	4350	13.050
34P	TR3617-F2034M03501	32.0±0.30	28.40±0.10	12.20±0.15	1450	2900	8700
40P	TR3617-F2040M03501	32.0±0.30	28.40±0.10	12.20±0.15	1450	2900	8700
50P	TR3617-F2050M03501	44.0±0.30	40.40±0.10	20.20±0.15	1450	2900	8700
60P	TR3617-F2060M03501	44.0±0.30	40.40±0.10	20.20±0.15	1450	2900	8700
64P	TR3617-F2064M03501	44.0±0.30	40.40±0.10	20.20±0.15	1450	2900	8700
80P	TR3617-F2080M03501	56.0±0.30	52.40±0.10	26.20±0.15	1450	1450	4350
100P	TR3617-F2100M03501	56.0±0.30	52.40±0.10	26.20±0.15	1450	1450	4350

变更记事	版次 REV	日期 DATE	变更说明 MODIFICATION DESCRIPTION	变更 CHANGE	核准 APPROVE
	A1	2021/07/17	修改载带结构	苏 珊	------
	A0	2019/03/07	NEW	刘 胜	------

工程图 ENGINEERING		绘图 DRAW	刘 胜	2019/03/07
X.X	±0.30	设计 DESIGN		
X.XX	±0.20	审核 CHECK		
X.XXX	±0.10	核准 APPROVE		
Angle	± 2°			
DIM	TOL			

SCALE	FIT
UNIT	mm
SIZE	A4
SHEET	1/1
PROJ.	

WCON

WCON ELECTRONICS (GUANGDONG) CO.,LTD

料号 PART NO.	3617-SXXX-022XXX01
品名 TITLE:	0.8 B TO B FEMALE SMT TYPE 带柱加塑盖, H2=2.20 脚宽5.88 卷装规范