HSF

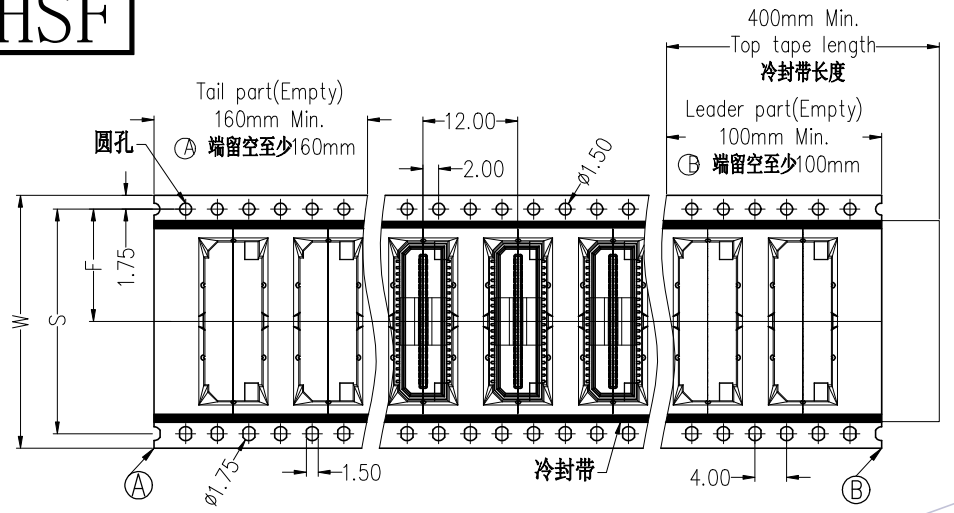

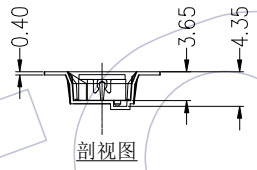

剖视图

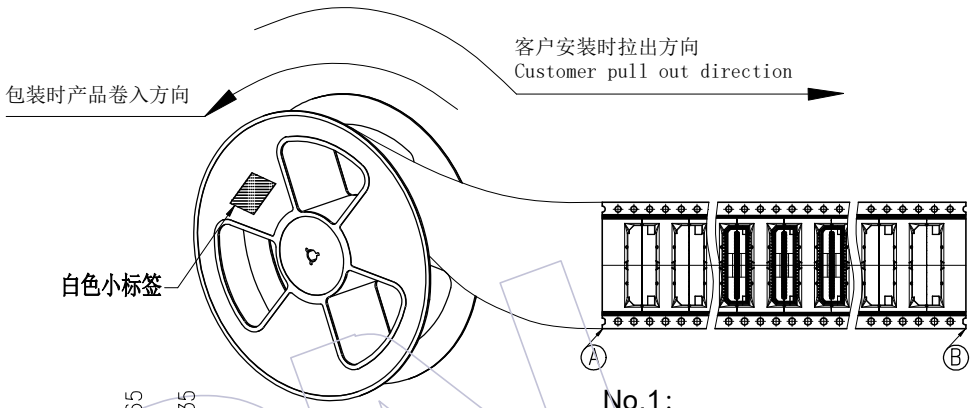

No.1:
产品包装前,注意载带要留空160mm以上
将产品放入载带凹槽后,用盖带封装,
注意:盖带与承载带的拉力30g-120g

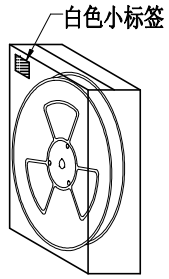

内箱:CTN-18E

No.2:
将卷盘套上PE-32防水袋,
放入1包干燥剂,
真空机封口后装入内箱,
用封箱胶封装好,并贴上标签。

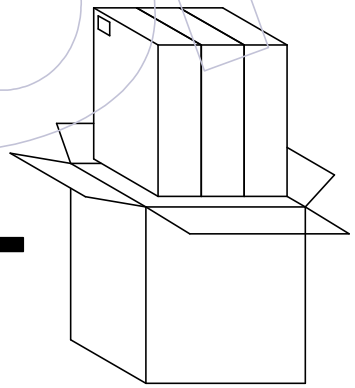

No.3:
将内箱装入外箱(3内箱/外箱)
注意统一标签方向

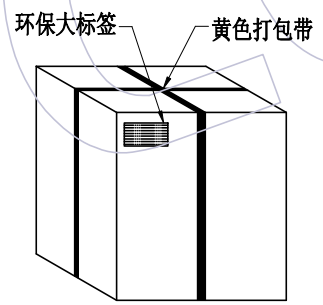

外箱:CTN-18K

No.4:
封箱,打包,贴标签。

Pin	载带料号	W	S	F	PCS/Reel	PCS/内箱	PCS/外箱
14P	TR3617-M2014M03801	24.0±0.30	/	11.50±0.15	1300	3900	11700
16P	TR3617-M2016M03801	24.0±0.30	/	11.50±0.15	1300	3900	11700
20P	TR3617-M2020M03801	24.0±0.30	/	11.50±0.15	1300	3900	11700
22P	TR3617-M2022M03801	24.0±0.30	/	11.50±0.15	1300	3900	11700
24P	TR3617-M2024M03801	24.0±0.30	/	11.50±0.15	1300	3900	11700
26P	TR3617-M2026M03801	24.0±0.30	/	11.50±0.15	1300	3900	11700
30P	TR3617-30G2401	24.0±0.30	/	11.50±0.15	1300	3900	11700
34P	TR3617-M2034M03801	32.0±0.30	28.40±0.10	12.20±0.15	1300	2600	7800
40P	TR3617-M2040M03801	44.0±0.30	40.40±0.10	20.20±0.15	1300	2600	7800
50P	TR3617-M2050M03801	44.0±0.30	40.40±0.10	20.20±0.15	1300	2600	7800
60P	TR3617-M2060M03801	44.0±0.30	40.40±0.10	20.20±0.15	1300	2600	7800
64P	TR3617-M2064M03801	44.0±0.30	40.40±0.10	20.20±0.15	1300	2600	7800
80P	TR3617-M2080M03801	56.0±0.30	52.40±0.10	26.20±0.15	1300	1300	3900
100P	TR3617-M2100M03801	72.0±0.30	68.40±0.10	34.20±0.15	1300	1300	3900

变更记事	版次 REV	日期 DATE	变更说明 MODIFICATION DESCRIPTION	变更 CHANGE	核准 APPROVE
	A1	2021/09/01	修改载带结构	苏 珊	------
	A0	2019/03/07	NEW	刘 胜	------

工程图 ENGINEERING		绘图 DRAW	刘 胜	2019/03/07
X.X	±0.30	设计 DESIGN		
X.XX	±0.20	审核 CHECK		
X.XXX	±0.10	核准 APPROVE		
Angle	± 2°			
DIM	TOL			

SCALE	FIT
UNIT	mm
SIZE	A4
SHEET	1/1
PROJ.	

WCON

WCON ELECTRONICS (GUANGDONG) CO.,LTD

料号 PART NO.	3617-PXXX-027XXX01
品名 TITLE:	0.8 B TO B MALE SMT TYPE 带柱加塑盖, H1=2.72 脚宽6.82 卷装规范